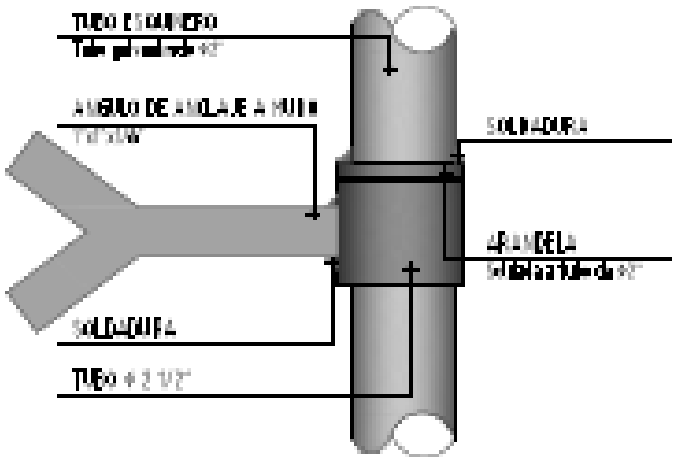

ESQUEMATICO BISAGRA

Sin Escala

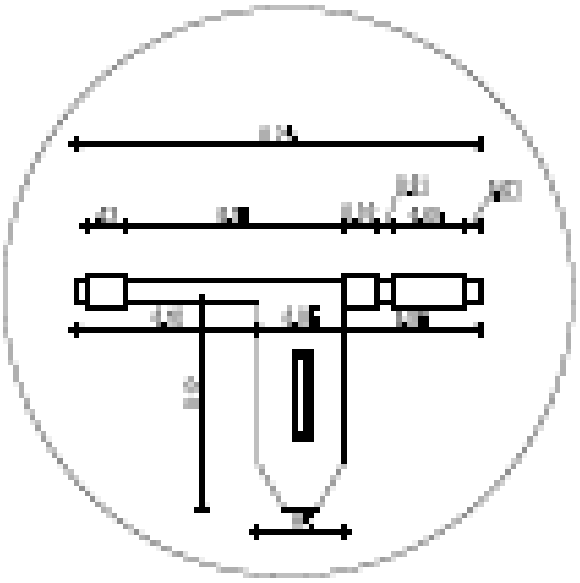

ESQUEMATICO PASADOR

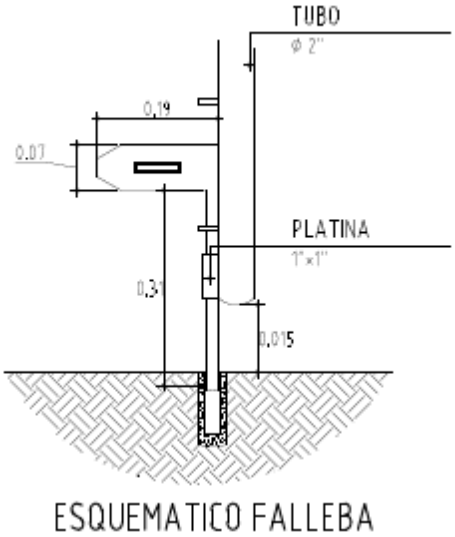

ESQUEMA DISENO DE BISAGRA Y PASADOR

Diámetro de tubería 3”